GABARIT DE MARQUAGE - Transfert

Réf article : **1814014**

Dimensions du sac (LxHxP) : 29 cm x 66 cm x 21 cm

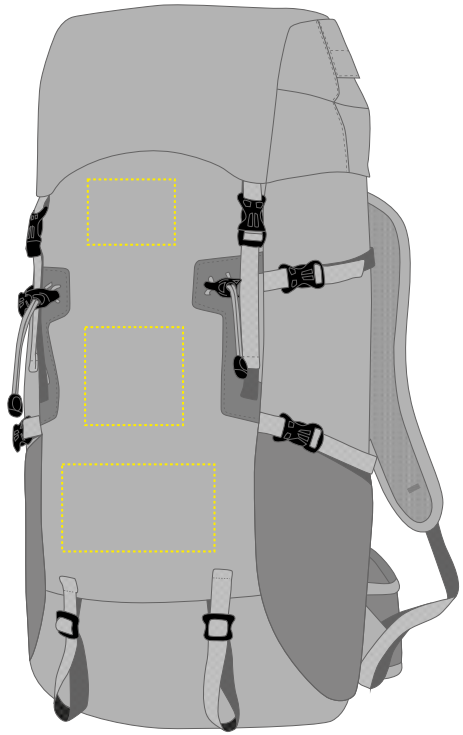

Surface max pour votre logo (LxH) : 8 cm x 6 cm en haut / 9 cm x 9 cm au milieu / 14 cm x 8 cm en bas

SPÉCIFICATIONS :

- Fichier au format EPS, TIFF, JPG, PDF ou AI
- Références de couleur en Pantone, HKS ou CMJN

AUTRES INFORMATIONS POUR LES GRAPHISTES :

- Polices et graphiques en vecteurs
- Épaisseur minimale des lignes : 1 mm
- Noir, blanc, or et argent :
  Épaisseur minimale des lignes selon les exigences de la sérigraphie

ATTENTION : Les zones de marquage peuvent varier.

GABARIT DE MARQUAGE - Impression

Réf article : **1814014**

Dimensions du sac (LxHxP) : 29 cm x 66 cm x 21 cm

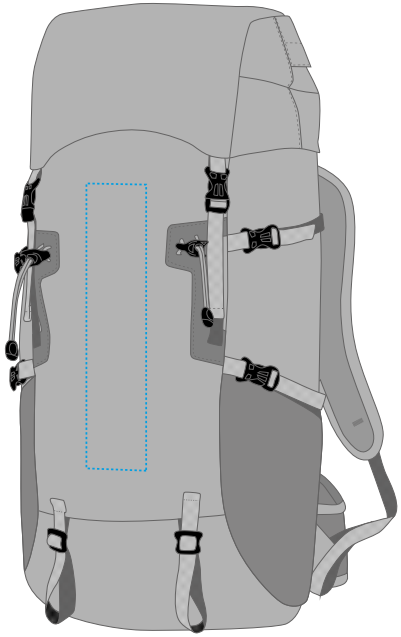

Surface max pour votre logo (LxH) : 6,5 cm x 30 cm

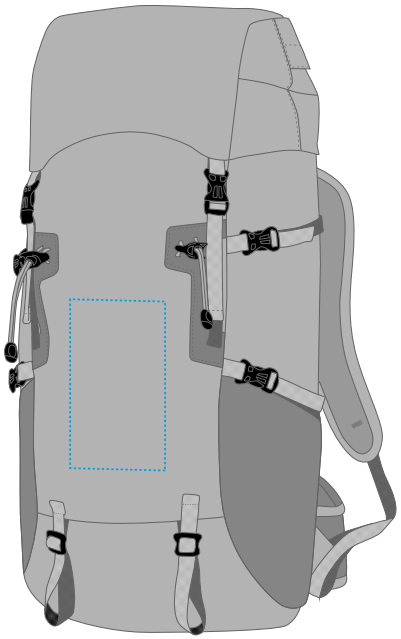

Surface max pour votre logo (LxH) : 10 cm x 18 cm

SPÉCIFICATIONS :

- Fichier au format EPS, PDF ou AI
- Références de couleur en Pantone
- Maximum 6 couleurs
- Pas de photos ni de dégradés possibles

AUTRES INFORMATIONS POUR LES GRAPHISTES :

- Polices et graphiques en vecteurs
- Épaisseur minimale des lignes : 0,2 mm / en négatif 0,4 mm

ATTENTION : Les zones de marquage peuvent varier.

GABARIT DE MARQUAGE - Broderie

Réf article : **1814014**

Dimensions du sac (LxHxP) : 29 cm x 66 cm x 21 cm

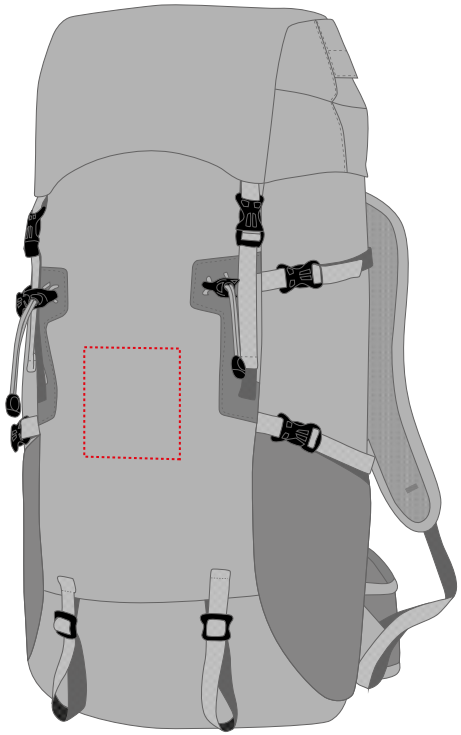

Surface max pour votre logo (LxH) : 9 cm x 10 cm

SPÉCIFICATIONS :

- Tous les formats de fichiers courants acceptés
- Codes couleurs en Pantone, HKS ou Isacord
- Pas de photos ni de dégradés possibles
- Maximum 15 couleurs

AUTRES INFORMATIONS POUR LES GRAPHISTES :

- Hauteur minimale des lettres : 5 mm
- Épaisseur minimale des lignes : 1 mm
- Polices et graphiques sous forme de vecteurs

ATTENTION : Les zones de marquage peuvent varier.