GABARIT DE MARQUAGE - Transfert

Réf article : **1807781**

Dimensions du sac (LxHxP) : 40 cm x 43 cm x 16 cm

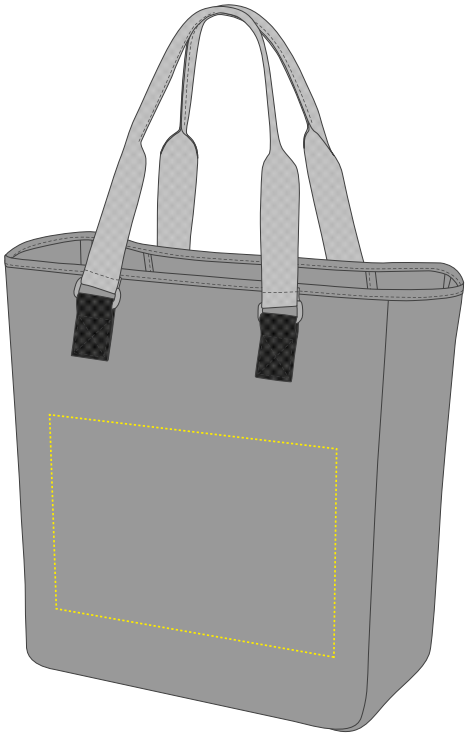

Surface max pour votre logo (LxH) : 32 cm x 23 cm

SPÉCIFICATIONS :

- Fichier au format EPS, TIFF, JPG, PDF ou AI
- Références de couleur en Pantone, HKS ou CMJN

AUTRES INFORMATIONS POUR LES GRAPHISTES :

- Polices et graphiques en vecteurs
- Épaisseur minimale des lignes : 1 mm
- Noir, blanc, or et argent :
  Épaisseur minimale des lignes selon les exigences de la sérigraphie

ATTENTION : Les zones de marquage peuvent varier.

GABARIT DE MARQUAGE - Impression

Réf article : **1807781**

Dimensions du sac (LxHxP) : 40 cm x 43 cm x 16 cm

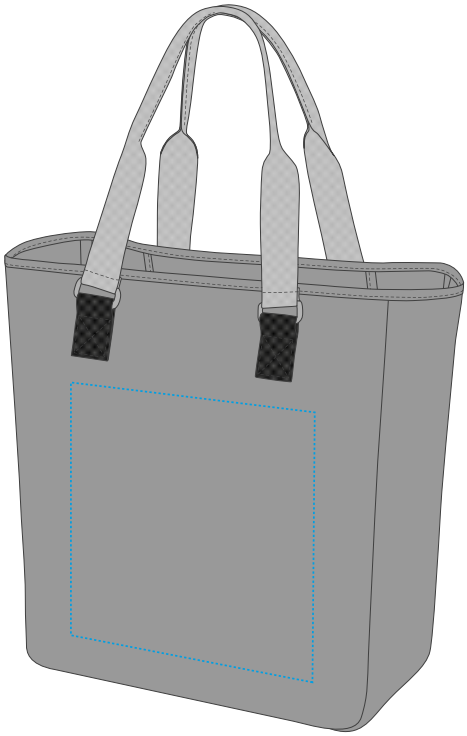

Surface max pour votre logo (LxH) : 30 cm x 23 cm

SPÉCIFICATIONS :

- Fichier au format EPS, PDF ou AI
- Références de couleur en Pantone
- Maximum 6 couleurs
- Pas de photos ni de dégradés possibles

AUTRES INFORMATIONS POUR LES GRAPHISTES :

- Polices et graphiques en vecteurs
- Épaisseur minimale des lignes : 0,6 mm / en négatif 0,8 mm

ATTENTION : Les zones de marquage peuvent varier.

GABARIT DE MARQUAGE - Broderie

Réf article : **1807781**

Dimensions du sac (LxHxP) : 40 cm x 43 cm x 16 cm

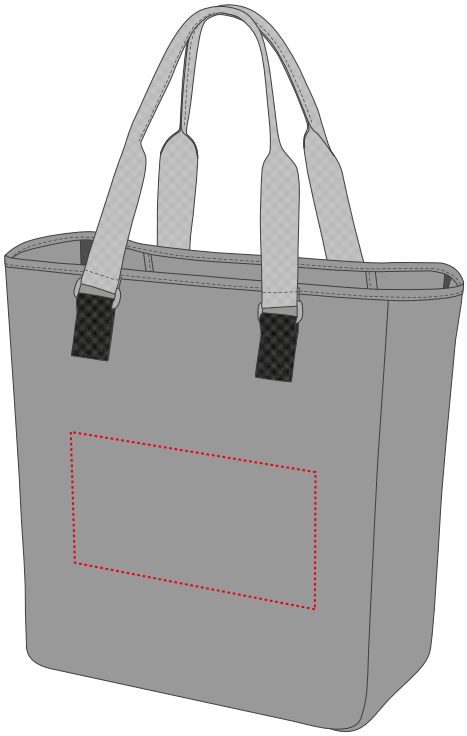

Surface max pour votre logo (LxH) : 29,5 cm x 16,5 cm

SPÉCIFICATIONS :

- Tous les formats de fichiers courants acceptés
- Codes couleurs en Pantone, HKS ou Isacord
- Pas de photos ni de dégradés possibles
- Maximum 15 couleurs

AUTRES INFORMATIONS POUR LES GRAPHISTES :

- Hauteur minimale des lettres : 5 mm
- Épaisseur minimale des lignes : 1 mm
- Polices et graphiques sous forme de vecteurs

ATTENTION : Les zones de marquage peuvent varier.